TURTLE

Valigia trolley porta utensili in polietilene ad alto spessore

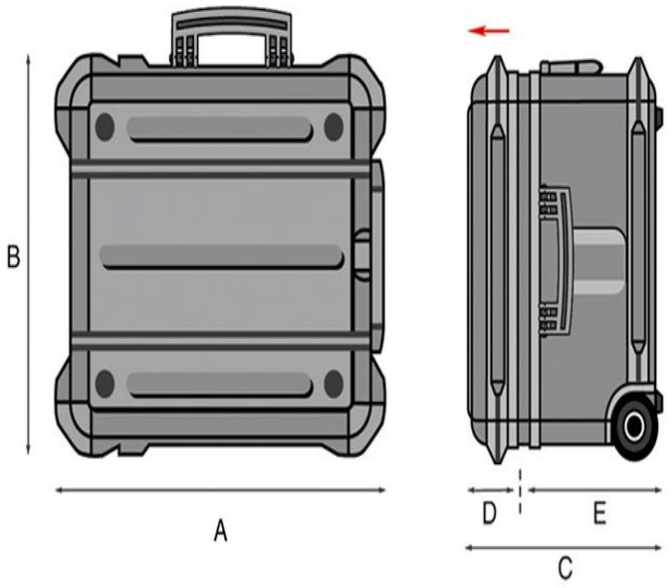

Configurazione Interna

Trolley professionale realizzato in polietilene HDPE, un vero scudo di protezione contro gli urti. Profilo di tenuta in alluminio speciale, ad alto spessore. Contenitore di grande capienza, ideale per il trasporto aereo, indicato per utenti professionali con l'esigenza di trasportare contemporaneamente utensili manuali, pezzi di ricambio o elettroutensili. Le serrature TSA omologate, consentono una facile ispezione del bagaglio da parte del personale aeroportuale autorizzato, evitando spiacevoli rotture delle serrature.

Caratteristiche generali:
- 2 braccetti reggi coperchio in metallo
- 2 serrature TSA omologate
- maniglione telescopico e grandi ruote con cuscinetti a sfera
- maniglia ergonomica rivestita in gomma
- maniglia laterale
- singola cerniera in acciaio rivettata in più punti per garantire la massima resistenza
- capiente fondo per trasportare utensili e pezzi di ricambio
- impilabilità
- tasca porta documenti
- 3 cassettini porta minuteria

Versioni

TURTLE
TURTLE
TURTLE
TURTLE
TURTLE
TURTLE
TURTLE
TURTLE
TURTLE
TURTLE
TURTLE
TURTLE
TURTLE
TURTLE
TURTLE
TURTLE
TURTLE
TURTLE
TURTLE
TURTLE
TURTLE
TURTLE
TURTLE
TURTLE
TURTLE
TURTLE
TURTLE
TURTLE
TURTLE
TURTLE

Copyright © 2024 - GT Line srl - Via del Lavoro, 9 - 40053 Loc. Crespellano Valsamoggia (Bologna) - Italy - Phone +39/051/65041 - Fax +39/051/734925
vendite@gtline.com - www.gtline.com

Copyright © 2024 - GT Line srl - Via del Lavoro, 9 - 40053 Loc. Crespellano Valsamoggia (Bologna) - Italy - Phone +39/051/65041 - Fax +39/051/734925
vendite@gtline.com - www.gtline.com

TURTLE

EAN

0000000000000

Specifiche tecniche	A	B	C	D	E
mm dimensioni interne	0	0	0	0	0
	Peso Kg 0,00				
inc dimensioni interne	0	0	0	0	0
	Peso lbs 0.00				

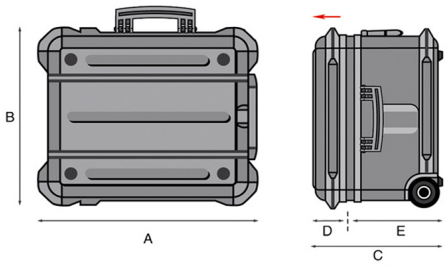

Copyright © 2024 - GT Line srl - Via del Lavoro, 9 - 40053 Loc. Crespellano Valsamoggia (Bologna) - Italy - Phone +39/051/65041 - Fax +39/051/734925
vendite@gtline.com - www.gtline.com

Copyright © 2024 - GT Line srl - Via del Lavoro, 9 - 40053 Loc. Crespellano Valsamoggia (Bologna) - Italy - Phone +39/051/65041 - Fax +39/051/734925
vendite@gtline.com - www.gtline.com
DOCUMENTO non verificato e generato automaticamente, stampato il 18/05/2024 solo a titolo informativo / Pagina 4/4