NEW MEGA WHEELS PEL

Valigia trolley porta utensili in polietilene a doppia parete

Caratteristiche generali

- calotte in polietilene con piedini incorporati, stampate in roto moulding
- 2 serrature TSA omologate con chiave
- 2 braccetti reggi coperchio in metallo
- maniglione telescopico e grandi ruote con cuscinetti a sfera
- fondo porta oggetti con divisori regolabili
- maniglia ergonomica rivestita in gomma
- cerniera in acciaio rivettata in più punti per garantire la massima resistenza
- impilabilità
- tasca porta documenti
- 2 cassettini porta minuteria

Configurazione Interna

- 2 pannelli porta utensili con elastici

Versioni

NEW MEGA WHEELS PEL
NEW MEGA WHEELS PSS
NEW MEGA WHEELS PTS

EAN

8024482009117

Specifiche tecniche	A	B	C	D	E
mm dimensioni interne	453	345	185	75	110
	Peso Kg 7,50				
inc dimensioni interne	17 13/16	13 9/16	7 5/16	2 15/16	4 5/16
	Peso lbs 16.53				

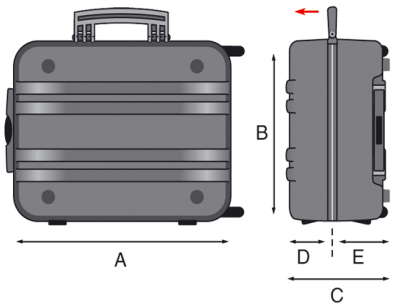

Copyright © 2024 - GT Line srl - Via del Lavoro, 9 - 40053 Loc. Crespellano Valsamoggia (Bologna) - Italy - Phone +39/051/65041 - Fax +39/051/734925
vendite@gtline.com - www.gtline.com

NEW MEGA WHEELS PEL

Valigia trolley porta utensili in polietilene a doppia parete

La tecnica di realizzazione a doppia parete e il corpo valigia in polietilene antiurto ad alta densità, caratterizzato da un'incredibile resistenza alle alte e basse temperature e agli agenti chimici, fanno di questo trolley porta utensili quanto di più affidabile sia attualmente disponibile sul mercato. Ideale per il trasporto aereo. Le serrature TSA omologate, consentono una facile ispezione del bagaglio al personale aeroportuale autorizzato, evitando spiacevoli rotture delle serrature.

Tecnologia INTELLIRESPOND integrata: l'App gratuita che permette la gestione e il controllo degli strumenti contenuti nella valigia.
Visita www.intellirespond.com

Copyright © 2024 - GT Line srl - Via del Lavoro, 9 - 40053 Loc. Crespellano Valsamoggia (Bologna) - Italy - Phone +39/051/65041 - Fax +39/051/734925
vendite@gtline.com - www.gtline.com
DOCUMENTO non verificato e generato automaticamente, stampato il 18/05/2024 solo a titolo informativo / Pagina 2/3

Ricambi

NEW MEGA WHEELS PEL

KIN.0314

KIN.0335

KIN.0346

KIN.0512

KIN.0056

KIN.0782

KIN.0233

KIN.0243

KIN.0409

KIN.0408

KIN.0248

KIN.0148

KIN.0900

KIN.0365

KIN.1046

KIN.0990

Copyright © 2024 - GT Line srl - Via del Lavoro, 9 - 40053 Loc. Crespellano Valsamoggia (Bologna) - Italy - Phone +39/051/65041 - Fax +39/051/734925
vendite@gtline.com - www.gtline.com